SAMPO

# 多媒體液晶顯示器・使用說明書

隨同產品發行保證書，請於購買時注意索取並要求經銷商
填妥購買日期及店章，以確保您的權益

# 感謝您購買本公司多媒體液晶顯示器

**為確保您正確的操作，請仔細閱讀這本使用手冊**

- 請妥善保管使用手冊及保證書，並且在使用中產生疑問或發生問題時，將能提供一些幫助。
- 商品號碼在品質管理上是很重要的，請確認顯示器上的號碼與保證書上的號碼是否一致。

**為了安全起見，請特別注意下列事項**

**緊急處理方法：**

- 若有異常發生時，請拔掉電源插頭並與服務中心連絡。
- 若是發生有影像無聲音或有聲音無影像且發出怪聲及怪味等的故障情形下，仍繼續使用顯示器是有危險性的，請立即拔掉電源插頭，連絡服務中心進行維修。
- 請切勿自行拆下顯示器的後蓋，將會導致觸電的危險。顯示器內部的檢查及調整，都必須經由專業服務人員處理。

**當您使用顯示器時，為了您及府上的安全，請注意下列各事項：**

- 請勿將電源插頭插於多重插座上。
- 請勿將通風孔蓋住或放置障礙物並將顯示器放置於通風良好之處。
- 清潔時，請記住拔下電源插頭。
- 使用電源電壓為 AC110V/60HZ。

**注意事項**

顯示器在使用中遇到較強的外來干擾時（過多的靜電或打雷使電源電壓異常等等），可能會發生無法接受操作指令的情況。

在這種情況下，請關閉主電源開關，經過 30 秒之後，重新開啟主電源開關，重新再進行操作。

**免責聲明：**

1. 本使用手冊之內容，著作人不負任何明示或暗示之擔保或保證責任。
2. 本使用手冊雖然經過詳細的校對，但仍有可能會發生錯誤，故懇請消費者及業界先進不吝賜教，以利使用手冊內容之正確及完整性。

# 警告標語及注意事項說明

警告：

1. 為避免火災或電擊危險，請勿將本機器放置於潮濕或水氣多的地方。
2. 機殼內部有危險電壓存在，請勿自行拆開修理或更換零件。若需維修，請找合格之技術人員處理。

注意：

1. 請勿將本機器放置於高溫、潮濕或多灰塵以及陽光直接照射的地方。
2. 請將本機器放置於通風良好的地方。
3. 避免危險請勿自行修理或更換零件。
4. 長時間不使用本機器時，請拔掉電源線。

# 安全使用說明

**使用本機器前，請注意下列指示：**

1. 請詳讀及妥善保存此手冊。
2. 請依照機器本身所標示之說明操作此機器。
3. 請以柔軟乾布清潔顯示器，清潔前請將電源線拔掉，勿用噴霧式清潔劑或有機溶劑擦拭面板，以免刮傷或傷害液晶表面處理造成刮痕或亮度不均勻現象。
4. 不可使用任何方式對面板做出刮、戳、磨、拍打、撞擊等動作。
5. 請勿讓任何物體掉落或插入機器中，必須避免讓任何液體濺入機身及將本機器置於靠近水源處。
6. 請將機器放置於平穩的平面上，以避免掉落發生危險。
7. 機器的通風口是提供散熱，請勿將本機器平放於床、沙發、地毯上以免阻礙通風孔之散熱功能；另顯示器安裝於電視櫃或牆上時，下方及左右方應保持 10 公分通風空間，正上方保持 30 公分通風空間，勿將顯示器放置於狹窄空間，避免安裝任何阻礙空氣流動的狹窄設施內；請確保機器正常擺放，避免順/逆時針旋轉 90 度之垂直擺放，以免散熱不良傷害電子零件。
8. 請使用機器上標示之電源電壓，若不清楚時，請向經銷商查詢避免發生危險。
9. 為防止電擊危險，插頭要完全置入插座，若您的插座無法使用，請找技術人員更換插座，以確保安全。
10. 請勿將電源線靠近發熱器具或放置任何物品，亦避免踐踏或損傷。
11. 若有其他電源線與本機器使用時，請確保電流在可使用範圍內，並注意電源插座上之總電流不要超過 12A，勿超過負載以免引起火災。
12. 若在打雷，閃電天候下，請拔下插頭及卸下外接視訊盒（選購）之天線端子，以免雷擊。
13. 本設備己符合 FCC 電磁波 B 級標準設計，以防止電磁干擾，若有不明干擾產生（日光燈、手機...），請洽專業技術人員協助。
14. 請勿長時間靜止於同一畫面，避免面板產生影像殘影，以保護螢幕及延長螢幕壽命。（同一畫面包含文字、標誌、圖形等）
15. 請勿使用非本公司所生產之附件，如壁掛架等，以避免意外發生。
16. 液晶面板不慎破損時，應穿戴手套才可接觸，避免割傷手或接觸到液晶，若接觸皮膚請立即用肥皂清洗，若碰觸眼睛或嘴巴請立即用水沖洗並送醫治療；顯示器內含錫鉛液晶及汞，若顯示器需廢棄處理時，請依當地法律及規定處理。
17. 機器若發生故障時，請找合格之技術人員維修，不可自行拆開修理，以免發生危險。
18. 發生下列情形時，請即刻拔掉電源線，並連絡合格之技術人員。
    - 電源線或電源插頭損壞。
    - 物品掉落機器內或有液體傾倒入機器內；機器置於水中或雨中。
    - 機器各功能無法依手冊操作或機器的功能有明顯改變時。
    - 機器曾掉落或外觀受損。

# 目錄

感謝您購買本公司多媒體液晶顯示器 ........ 1
警告標語及注意事項說明 ........ 2
安全使用說明 ........ 3
多媒體顯示器包裝清單與選購配件 ........ 5
了解您的多媒體顯示器 ........ 6
前視圖 ........ 6
後視圖 ........ 7
連接您的多媒體顯示器 ........ 8
電腦及影音連接埠 ........ 8
目錄選單 ........ 9
影音 (AV) ........ 9
S-端子 (S-VIDEO) ........ 12
色差 (COMPONENT) ........ 12
高解析多媒體介面 (HDMI) ........ 13
電腦 (PC) ........ 15
疑難排解與支援 ........ 17
多媒體顯示規格 ........ 19
32 型 ........ 19
42 型 ........ 20
壁掛孔規格說明 ........ 21
安全使用說明 ........ 22
安裝工具 ........ 23
32 型安裝說明 ........ 24
外觀尺寸圖 (單位：公釐) ........ 24
包裝零件 ........ 25
安裝步驟及方式 ........ 26
42 型安裝說明 ........ 28
外觀尺寸圖 (單位：公釐) ........ 28
包裝零件 ........ 28
安裝步驟及方式 ........ 29

# 多媒體顯示器包裝清單與選購配件

## 正面 **Front view**

### 32 型

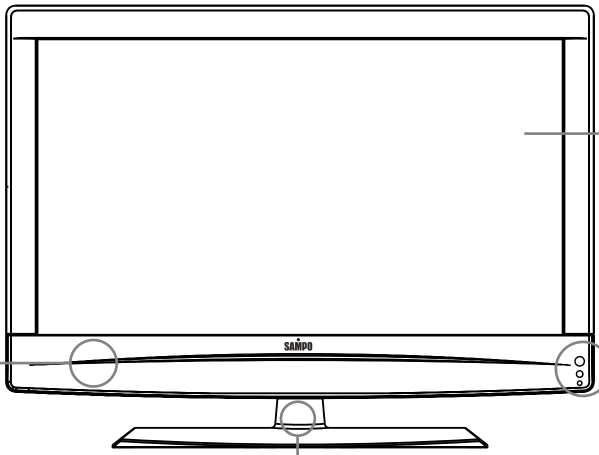


### 42 型

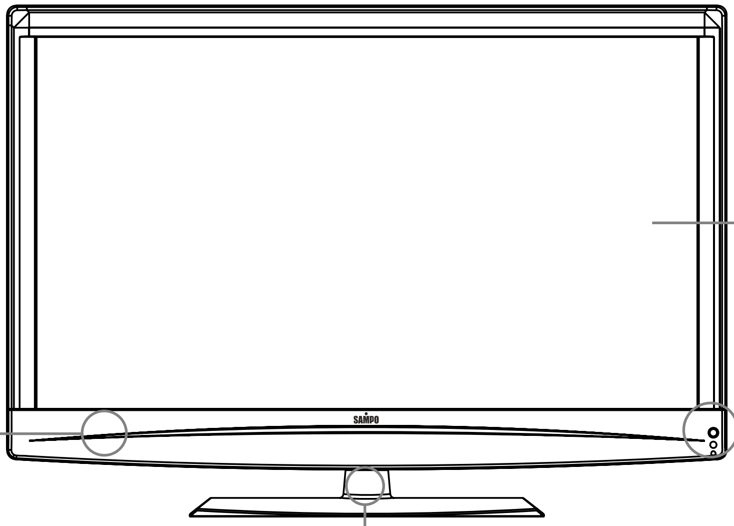


## 使用說明書

## 電源線

# 了解您的多媒體顯示器

## 前視圖 Front view

### 32 型

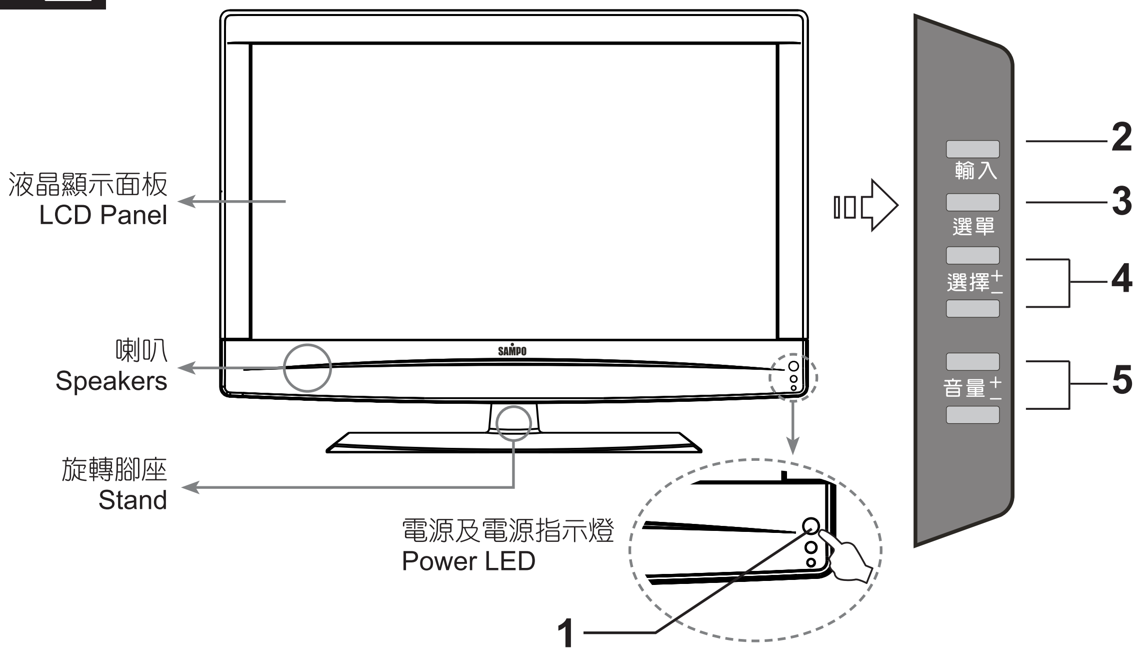


### 42 型

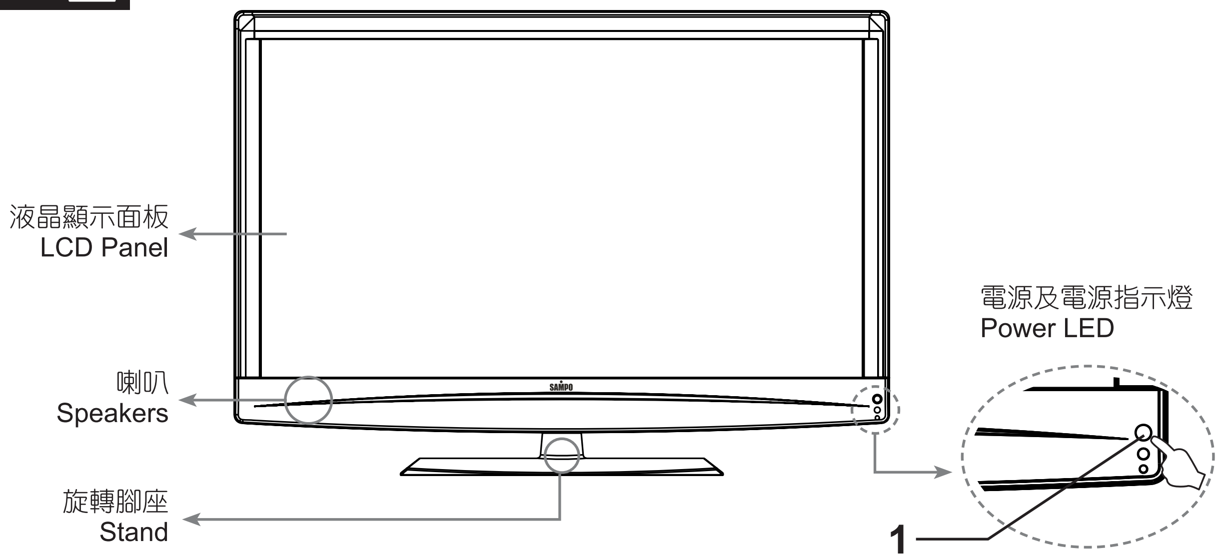


| | 按鍵 | 功能 |
|---|---|---|
| 1 | 電源及電源指示 (Power LED) | 開啟多媒體液晶顯示器<br>按下在顯示器右下方的電源按鍵（POWER）就可以開啟及關閉多媒體液晶顯示器。<br>-指示燈熄滅：表示顯示器的主電源(在顯示器背面)關閉或未接好電源線。<br>-紅燈：表示目前顯示器呈待機狀態。<br>-綠燈：表示顯示器電源已開啟。 |
| 2 | 輸入 (SOURCE) | 選擇訊號來源<br>按下在顯示器上方的輸入按鍵，可以依序選取：<br>影音-1/影音-2/S-端子/色差-1/色差-2/HDMI-1/HDMI-2/電腦。 |

| | 按鍵 | 功能 |
|---|---|---|
| 3 | 選單<br>(MENU) | 調整選單<br>在顯示器上方的選單 (MENU) 按鍵用來顯示選單以便修改多媒體液晶顯示器的設定值。若要顯示多媒體液晶顯示器的螢幕控制視窗，請按下選單 (MENU) 按鍵，按下選擇 + - 可調整快速選單項目的內容。 |
| 4 | 選擇 + - | 選擇功能<br>在操作選單 (MENU) 模式下其功能相當於選擇功能之上下鍵。 |
| 5 | 音量 + - | 調整音量<br>在顯示器上方的音量 + - 按鍵可調整多媒體液晶顯示器的音量。<br>※在操作選單 (MENU) 模式下，其功能相當於調整功能之左右鍵。 |

## 後視圖 **Rear View**

### 32 型

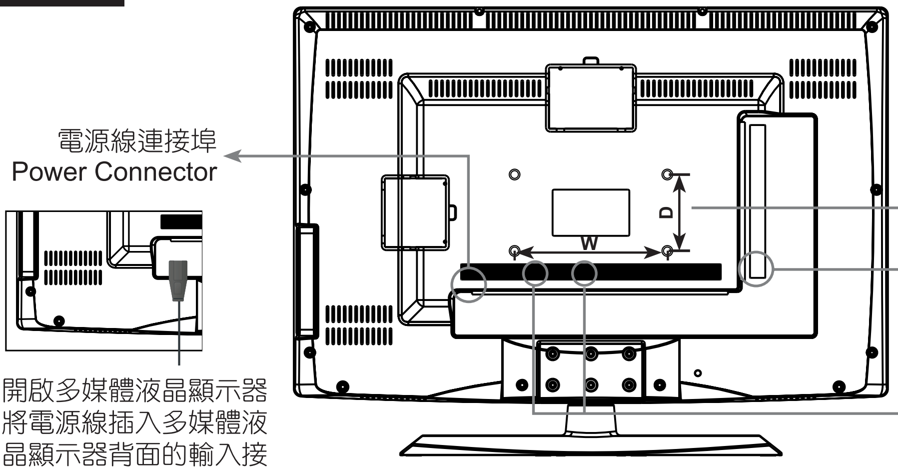


開啟多媒體液晶顯示器將電源線插入多媒體液晶顯示器背面的輸入接頭另一端電源線插入電源插座即可。
32 型：AC 100～120 V（電源線插頭會依國家不同而有所不同。）

### 42 型

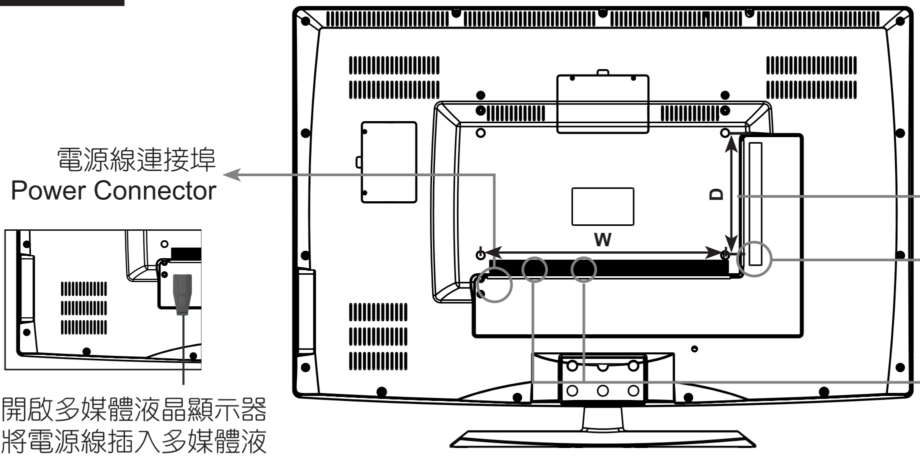


開啟多媒體液晶顯示器將電源線插入多媒體液晶顯示器背面的輸入接頭另一端電源線插入電源插座即可。
42 型：AC 100～240 V（電源線插頭會依國家不同而有所不同。）

# 連接您的多媒體顯示器

## 電腦及影音連接埠
## PC & Video Connectors

### 影音連接埠及聲音輸出連接埠

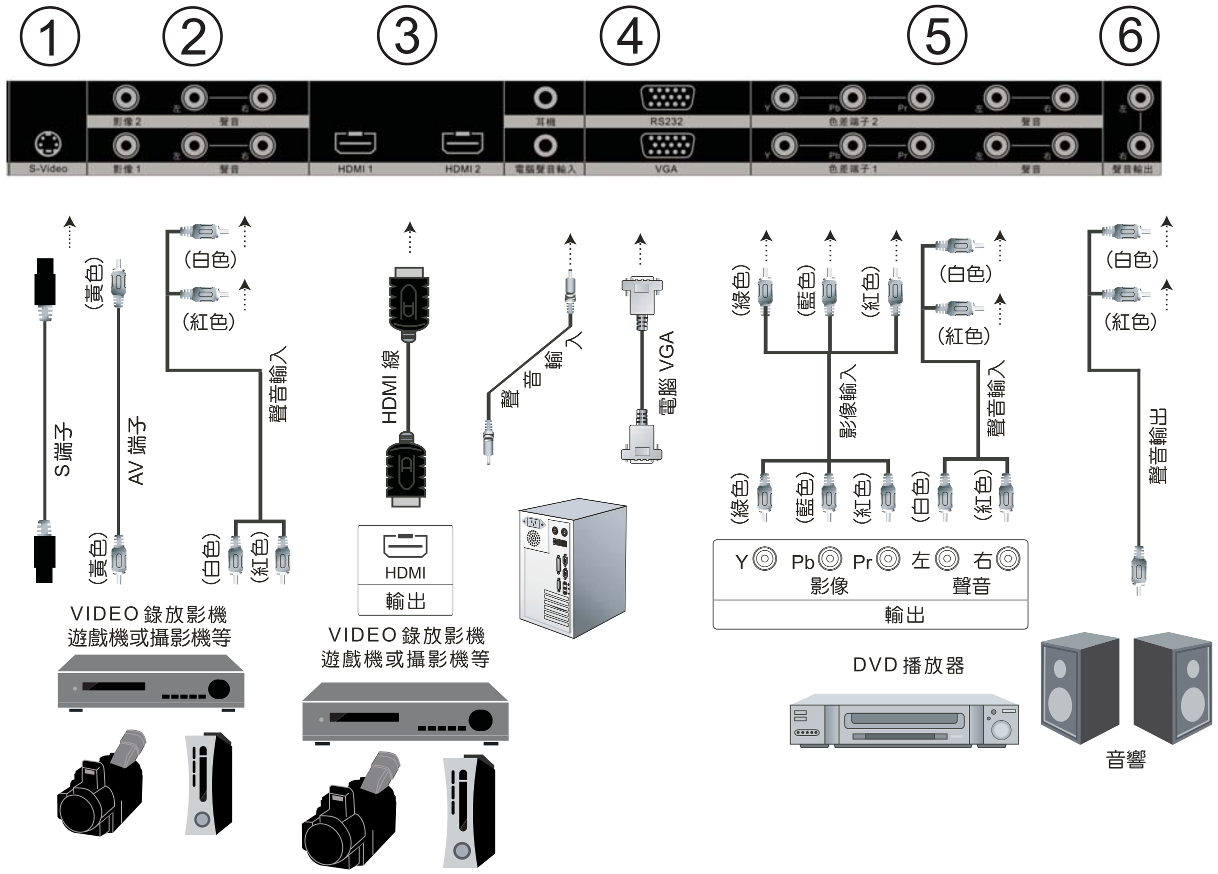


| | 連接埠 | 功能 |
|---|---|---|
| 1 | S 端子與聲音輸入 | 這個連接埠可以連接有 S 端子 (S-Video (Y/C)) 及搭配其聲音訊號 R/L 裝置的接頭。 |
| 2 | 影像 (AV) 端子與聲音輸入 | 這個連接埠可以連接有 AV 端子 (複合訊號) 及搭配其聲音訊號 R/L 裝置的接頭。 |
| 3 | HDMI 輸入 | 高解析度多媒體介面<br>連接到有數位訊號的裝置，可支援 PC (DVI) 或是 HDMI 影像訊號。 |
| 4 | VGA 與 RS-232 輸入 (類比) | 連接 VGA 與 RS-232 類比訊號源。 |
| | 聲音輸入 | 電腦聲音支援 3.5mm 插孔，搭配 VGA 或 DVI 訊號輸入時的聲音輸入端子。 |
| 5 | YpbPr 色差端子 | 連接這個連接埠時，可以使用色差端子 (YPbPr) 視訊訊號，例如循序掃描 DVD (Progressive支援) 播放器及高階解碼器或衛星接收器，而得到最高解析度的畫面及搭配其聲音訊號 R/L 接頭。 |
| | R/L 聲音輸入 | |
| 6 | R/L 聲音輸出 | 連接至音響。 |

# 影音 (AV)

1. 按下顯示器右側的 <輸入> 按鍵，便可顯示輸入源目錄。
2. 利用 <選擇＋－> 鍵選擇“影音-1”或“影音-2”。
3. 按下顯示器右側的 <選單> 按鍵，便可顯示總目錄。
4. 利用 <選擇＋－> 鍵選擇所要調整的主項目“影像/聲音/設定”。
   利用 <音量＋> 鍵移至您所要調整的次項目。
5. 利用 <選擇＋－> 鍵選擇您想要調整之項目。
   利用 <音量＋－> 鍵進入調整之項目。
6. 使用 <音量＋－> 鍵調整該項目的設定值。
7. 再按一次 <選單> 按鍵，便可離開此畫面。

## 影像 <PICTURE>

| 選單 | 說明 |
|---|---|
| 影像模式 | 按 <音量＋－> 鍵選擇影像模式：標準/鮮明/柔和/自訂。<br>※若選擇「自訂」，可調整：亮度/對比/彩色。 |
| 雜訊抑制 (Noise reduction) | 按 <音量＋－> 鍵選雜訊抑制強度：關/弱/中/強。 |
| 色溫 (Color Temperature) | 按 <音量＋－> 鍵可調整畫面之色溫：中色溫/低色溫/高色溫/自訂。<br>※若選擇「自訂」，可調整：紅色溫/綠色溫/藍色溫。 |
| 動態對比 (Dynamic Contrast ) | 按 <音量＋－> 鍵選擇開啟或關閉；增強畫面的動態對比。<br>※開啟此功能時，如有高速移動之畫面，則可能造成暫時性亮度的些許調變，此為正常現象。 |

# 目錄選單

## 聲音 <AUDIO>

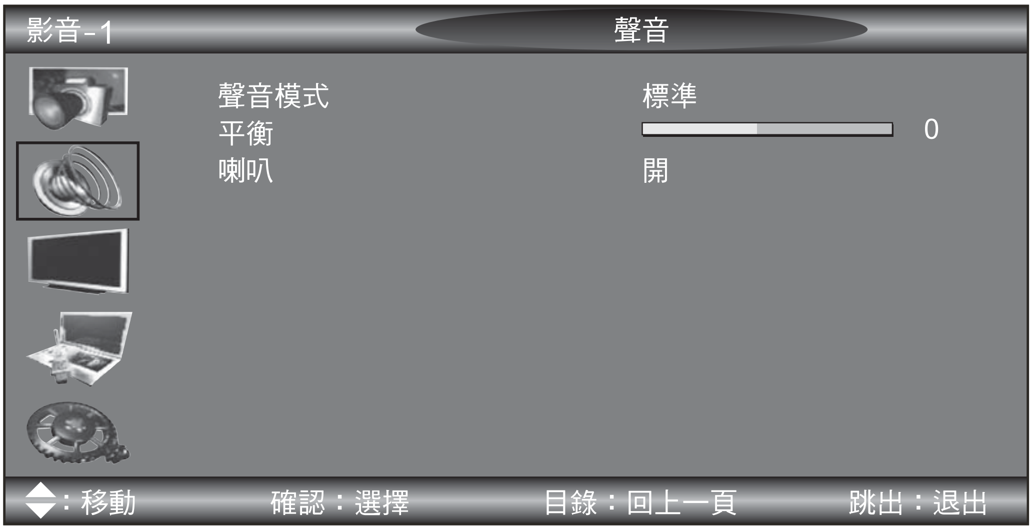


| 選單 | 說明 |
|---|---|
| 聲音模式 | 按 <音量＋－> 鍵選擇聲音模式：標準/音樂/電影/新聞/自訂。 |
| 平衡 (Balance) | 按 <音量＋－> 鍵來調整左、右兩個聲道的平衡。 |
| 喇叭 (Speaker) | 按 <音量＋－> 鍵可選擇喇叭的開/關。 |

## 設定 <SETUP>

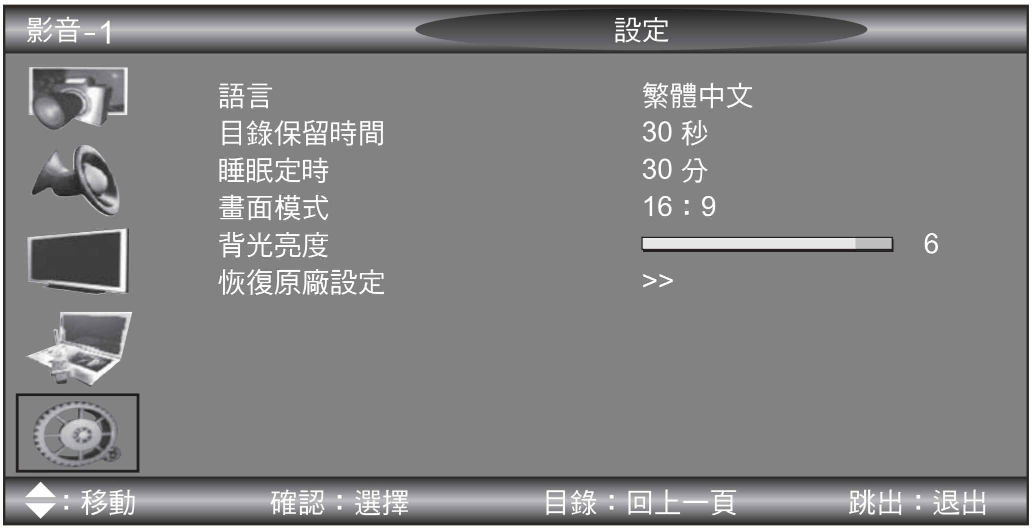


| 選單 | 說明 |
|---|---|
| 語言 | 按 <音量＋－> 鍵可選擇使用的語言：繁體中文/ENGLISH。 |
| 目錄保留時間 | 按 <音量＋－> 鍵可選擇目錄保留時間：5 秒/10 秒/15 秒/20 秒/30 秒。 |
| 睡眠定時 | 按 <音量＋－> 鍵可設定螢幕關機時間：關/10 分~120 分 (以10 分鐘為單位遞增)/150 分。 |
| 畫面模式 | 按 <音量＋－> 鍵可選擇螢幕比例：16:9/4:3。 |
| 背光亮度 | 按 <音量＋－> 鍵可調整畫面的背光亮度。 |
| 恢復原廠設定 | 按 <音量＋－> 鍵可以回復所有設定值回至原廠設定值。<br>※注意！若選擇此項目，則需等待系統重設時間 20 秒。 |

# 目錄選單

## S-端子 (S-VIDEO)

1. 按下顯示器右側的 <輸入> 按鍵，便可顯示輸入源目錄。
2. 利用 <選擇＋－> 鍵選擇“S-端子”。
3. 按下顯示器右側的 <選單> 按鍵，便可顯示總目錄。
4. 利用 <選擇＋－> 鍵選擇所要調整的主項目“影像/聲音/設定”。
   利用 <音量＋> 鍵移至您所要調整的次項目。
5. 利用 <選擇＋－> 鍵選擇您想要調整之項目。
   利用 <音量＋－> 鍵進入調整之項目。
6. 使用 <音量＋－> 鍵調整該項目的設定值。
7. 再按一次<選單> 按鍵，便可離開此畫面。

“S-端子”的「影像<PICTURE>」、「聲音<AUDIO>」及「設定<SETUP>」設定選單與“影音”的所有設定選單皆相同，請參閱第 9 頁至第 11 頁。

## 色差 (COMPONENT)

1. 按下顯示器右側的 <輸入> 按鍵，便可顯示輸入源目錄。
2. 利用 <選擇＋－> 鍵選擇“色差-1”或色差-2”。
3. 按下顯示器右側的 <選單> 按鍵，便可顯示總目錄。
4. 利用 <選擇＋－> 鍵選擇所要調整的主項目“影像/聲音/設定”。
   利用 <音量＋> 鍵移至您所要調整的次項目。
5. 利用 <選擇＋－> 鍵選擇您想要調整之項目。
   利用 <音量＋－> 鍵進入調整之項目。
6. 使用 <音量＋－> 鍵調整該項目的設定值。
7. 再按一次 <選單> 按鍵，便可離開此畫面。

“色差-1”或“色差-2”的「影像 <PICTURE>」、「聲音 <AUDIO>」及「設定 <SETUP>」設定選單與“影音”的所有設定選單皆相同，請參閱第 9 頁至第 11 頁。

# 高解析多媒體介面 (HDMI)

1. 按下顯示器右側的 <輸入> 按鍵，便可顯示輸入源目錄。
2. 利用 <選擇＋－> 鍵選擇“HDMI-1”或“HDMI-2”。
3. 按下顯示器右側的<選單>按鍵，便可顯示總目錄。
4. 利用 <選擇＋－> 鍵選擇所要調整的主項目“影像/聲音/設定”。
   利用 <音量＋> 鍵移至您所要調整的次項目。
5. 利用 <選擇＋－> 鍵選擇您想要調整之項目。
   利用 <音量＋－> 鍵進入調整之項目。
6. 使用 <音量＋－> 鍵調整該項目的設定值。
7. 再按一次 <選單> 按鍵，便可離開此畫面。

## 影像 <PICTURE>

“HDMI-1”或“HDMI-2”的「影像 <PICTURE>」設定選單與“影音”的「影像 <PICTURE>」設定選單相同，請參閱第 9 頁。

## 聲音 <AUDIO>

| 選單 | 說明 |
|---|---|
| 聲音模式 | 按 <音量＋－> 鍵選擇聲音模式：標準/音樂/電影/新聞/自訂。 |
| 平衡 (Balance) | 按 <音量＋－> 鍵來調整左、右兩個聲道的平衡。 |
| 喇叭 (Speaker) | 按 <音量＋－> 鍵可選擇喇叭的開/關。 |
| HDMI 聲音輸入 | 按 <音量＋－> 鍵可選擇 HDMI 音源：HDMI/PC。<br>※當選擇「HDMI」時，聲音由 HDMI 端子輸入；當選擇「PC」時，聲音由音源輸入端子輸入。 |

# 目錄選單

## 設定 <SETUP>

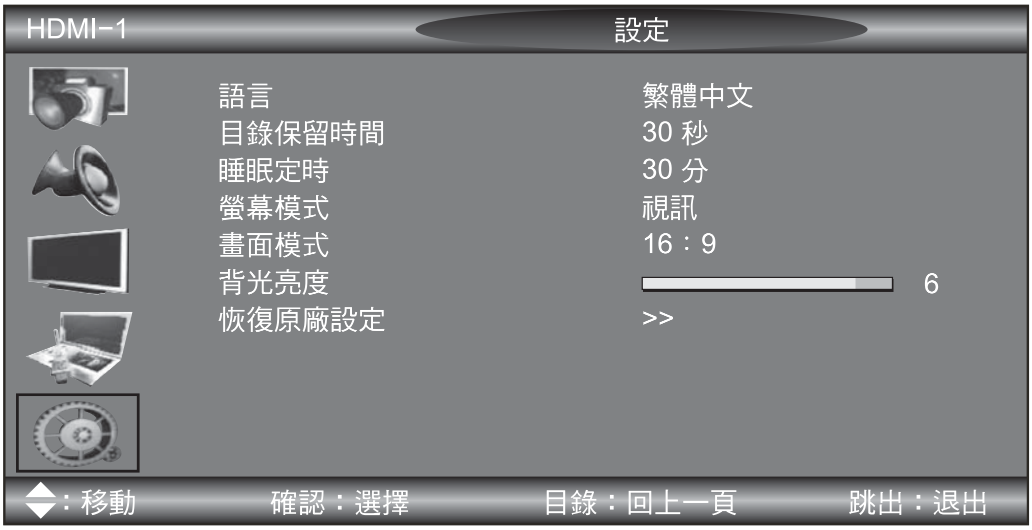


| 選單 | 說明 |
|---|---|
| 語言 | 按 <音量＋－> 鍵可選擇使用的語言：繁體中文/ENGLISH。 |
| 目錄保留時間 | 按 <音量＋－> 鍵可選擇目錄保留時間：5 秒/10 秒/15 秒/20 秒/30 秒。 |
| 睡眠定時 | 按 <音量＋－> 鍵可設定螢幕關機時間：關/10 分 ~ 120 分 (以 10 分鐘為單位遞增) /150 分。 |
| 螢幕模式 | 按 <音量＋－> 鍵可選擇螢幕模式：視訊/電腦。<br>※當畫面顯示範圍超出螢幕時，可使用此功能做畫面裁切。當選擇「視訊」時，此切邊功能為開啟；當選擇「電腦」時，此切邊功能為關閉。 |
| 畫面模式 | 按 <音量＋－> 鍵可選擇螢幕比例：16:9/4:3。 |
| 背光亮度 | 按 <音量＋－> 鍵可調整畫面的背光亮度。 |
| 恢復原廠設定 | 按 <音量＋－> 鍵可以回復所有設定值回至原廠設定值。<br>※注意！若選擇此項目，則需等待系統重設時間 20 秒。 |

# 電腦 (PC)

1. 按下顯示器右側的 <輸入> 按鍵，便可顯示輸入源目錄。
2. 利用 <選擇＋－> 鍵選擇“電腦”。
3. 按下顯示器右側的 <選單> 按鍵，便可顯示總目錄。
4. 利用 <選擇＋－> 鍵選擇所要調整的主項目“影像/聲音/電腦設定/設定”。
   利用 <音量＋> 鍵移至您所要調整的次項目。
5. 利用 <選擇＋－> 鍵選擇您想要調整之項目。
   利用 <音量＋－> 鍵進入調整之項目。
6. 使用 <音量＋－> 鍵調整該項目的設定值。
7. 再按一次 <選單> 按鍵，便可離開此畫面。

## 影像 <PICTURE>

| 選單 | 說明 |
|---|---|
| 影像模式 | 按 <音量＋－> 鍵選擇影像模式：標準/鮮明/柔和/自訂。<br>※若選擇「自訂」，可調整：亮度/對比/彩色。 |
| 色溫 (Color Temperature) | 按 <音量＋－> 鍵可調整畫面之色溫：中色溫/低色溫/高色溫/自訂。<br>※若選擇「自訂」，可調整：紅色溫/綠色溫/藍色溫。 |
| 動態對比 (Dynamic Contrast ) | 按 <音量＋－> 鍵選擇開啟或關閉；增強畫面的動態對比。<br>※開啟此功能時，如有高速移動之畫面，則可能造成暫時性亮度的些許調變，此為正常現象。 |

# 目錄選單

## 聲音 <AUDIO>

“電腦”的「聲音 <AUDIO>」設定選單與“影音”的「聲音 <AUDIO>」設定選單相同，請參閱第 10 頁。

## 電腦設定 <SETTING>

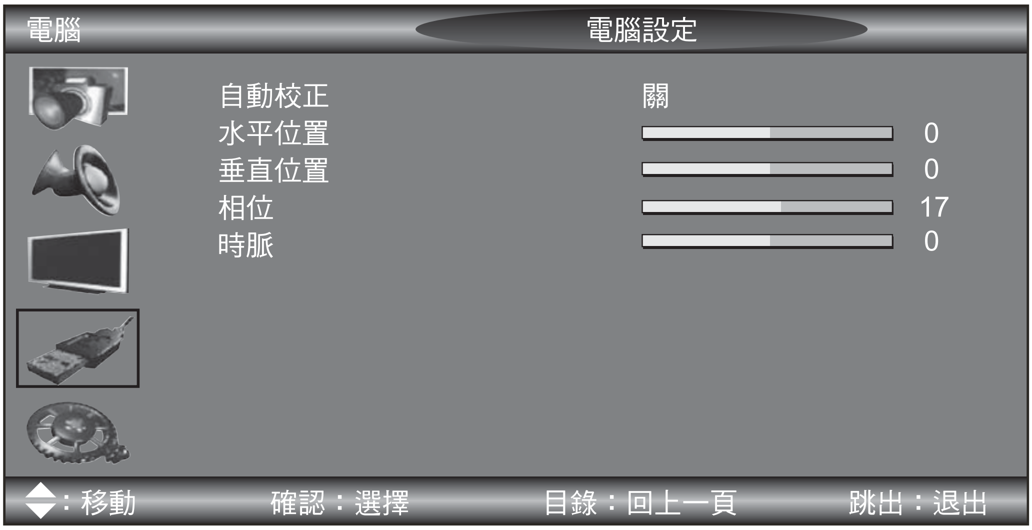


| 選單 | 說明 |
|---|---|
| 自動校正 (Auto) | 按 <音量＋－> 鍵可自動調整畫面的焦點、清晰度及水平與垂直位置。 |
| 水平位置 (H Position) | 按 <音量＋－> 鍵可調整畫面的左右位置。<br>當選擇「自動校正」後，畫面的左右位置仍為偏移時，可利用此功能進行調整。 |
| 垂直位置 (V Position) | 按 <音量＋－> 鍵可調整畫面的上下位置。<br>當選擇「自動校正」後，畫面的上下位置仍為偏移時，可利用此功能進行調整。 |
| 相位 (Phase) | 按 <音量＋－> 鍵可手動調整畫面的焦點。<br>當選擇「自動校正」後，焦點仍不佳時，可利用此功能進行調整。 |
| 時脈 (Clock) | 按 <音量＋－> 鍵可手動調整畫面的清晰度。<br>當選擇「自動校正」後，焦點和清晰度仍不佳時，可利用此功能進行調整。 |

※ 1 因各廠牌的電腦顯示卡特性略有不同，故有時選擇「自動校正」後畫面的清晰度仍不正常，此時可以利用手動調整功能來進行調整。

※ 2 由於您可能會搭配不同的線材及視聽設備，在色差高頻訊號畫面下，若有不清晰時，可以用手動來調整相位。

## 設定 <SETUP>

“電腦”的「設定 <SETUP>」設定選單與“影音”的「設定 <SETUP>」設定選單相同，請參閱第 11 頁。

# 疑難排解與支援

在連絡客服人員之前，請先利用下列資訊解決一般常見問題。

## ■ 沒有畫面

- ■ 確定電源線已正確地插在有接地措施的電源插座上。
- ■ 確定主電源開關和電源按鈕都在 ON 的位置。
- ■ 確定您所選擇的輸入來源已連接在正常運作的設備上。
- ■ 如果您的液晶顯示器以 VGA 模式連接到您的電腦的話，請按鍵盤上的任一鍵喚醒您的電腦。

## ■ 沒有聲音

- ■ 確定您的液晶顯示器並未接上耳機。
- ■ 檢查 OSD 選單中的音效選單設定。

## ■ 畫面扭曲或聲音異常

可能受到了電器設備、汽車、手機、機車或日光燈的干擾。請試著將您的液晶顯示器移到其他位置看看是否有所改善。

## ■ 顏色異常

- ■ 確定輸入來源訊號線穩固且正確地接在您的液晶顯示器上。
- ■ 使用 OSD 選單將畫面選單設定值回復成原廠設定。

## ■ 技術支援

如果上述的疑難排解資訊無法解決您的問題，或是您的液晶顯示器發生其他問題的話，請連絡您當地的維修服務站。

# 疑難排解與支援

## ■ 圖樣異常

- ■ 確定輸入來源訊號線已穩固且正確地接妥。
- ■ 確定輸入來源在您的液晶顯示器的範圍內。
- ■ 比對輸入來源的規格和您的液晶顯示器的規格。

## ■ 畫面大小不正確

如果您使用的是 VGA 模式的話，請確定 OSD PC 選單中的水平相位和垂直相位的設定值正確無誤。

## ■ 畫面正常，但是沒有聲音

- ■ 確定音量並未調低。
- ■ 確定沒有啟動靜音功能。
- ■ 確定您的聲音輸入來源訊號線已穩固且正確地接妥。

## ■ 畫質的問題

您的液晶顯示器是以極高度精密技術製造而成。然而，您的液晶顯示器的某些畫質偶爾也可能符合產業規格但卻無法正確顯示，這是這類產品固有的缺點，且容易產生瑕疵畫質。

## ■ 螢幕的雜訊

當您的液晶顯示器的數位能力超過數位播送訊號時，訊號就會向上轉換（增強）以配合您的顯示器的顯示能力。向上轉換會產生雜訊或不必要的訊號。

## ■ 螢幕模糊

顯示設備會因為日久而產生亮度衰減情形。正常的亮度衰減是不在保固範圍內的。

## 32 型

| | | | |
|---|---|---|---|
| 顯示面板 (Display panel) | 螢幕尺寸<br>Active Area / Screen Size | 698.4 (寬) x 392.85 (高) | |
| | 長寬比 Aspect Ratio | 16:9 或 4:3 (手動切換) | |
| | 解析度 Resolution | 1920 (H) x 1080 (V) | |
| | 背光燈管壽命<br>Lamp Life of Backlight | 50,000 hrs (min.) | |
| | 液晶顯示模式 Mode | MVA | |
| | 亮度 Brighthess | 450 nits (Typ.) | |
| | 對比 Contrast Ratio | 4000：1 (Typ) | |
| | 反應速度 Response Time | 6.5ms (gray to gray average) (Typ.) | |
| AV 影音輸入/輸出 (AV I/O) | AV 影音輸入 | AV Composite (RCA) + Audio-R/L (RCA) x 2<br>S-Video (4 pin Dim) + Audio-R/L (RCA) x 2 | |
| | 聲音輸出 | Audio-R/L (RCA) x 1 | |
| | 色差訊號 (Component) 輸入 | YPbPr (RCA) + Audio-R/L (RCA) x 2 | |
| | HDMI 輸入 | HDMI x 2 | |
| 電腦輸入<br>PC Input | VGA 輸入 | RGB (D-sub 15pin) + PC Audio (3.5mm jack) x 1 | |
| 相容性 (Compatibility) | 影音系統 Audio system | 立體聲/單聲道/副聲道 | |
| | 個人電腦 PC | ● 640 x 480 @ 60Hz | ● 1280 x 1024 @ 60Hz |
| | | ● 800 x 600 @ 60Hz | ● 1360 x 768 @ 60Hz |
| | | ● 1024 x 768 @ 60Hz | ● 1920 x 1080 @ 60Hz |
| | HDMI | ● 640 x 480 @ 60Hz | ● 1280 x 1024 @ 60Hz |
| | | ● 800 x 600 @ 60Hz | ● 1360 x 768 @ 60Hz |
| | | ● 1024 x 768 @ 60Hz | ● 1920 x 1080 @ 60Hz |
| | DVI → HDMI | ● 640 x 480 @ 60Hz | |
| | | ● 800 x 600 @ 60Hz | |
| | | ● 1024 x 768 @ 60Hz | |
| | | ● 1280 x 1024 @ 60Hz | |
| | | ● 1360 x 768 @ 60Hz | |
| | | ● 1920 x 1080 @ 60Hz | |
| | 掃描格式 Scanning format | ● 480i @ 60Hz | ● 720p @ 60Hz |
| | | ● 480p @ 60Hz | ● 1080i @ 60Hz |
| | | ● 576i @ 50Hz | ● 1080p @24Hz |
| | | ● 576p @ 50Hz | ● 1080p @ 50Hz |
| | | ● 720p @ 50Hz | ● 1080p @ 60Hz |
| 電器規格 (Power) | 電源電壓 Input Voltage | AC 100~120V、50/60Hz | |
| | 操作功率 Operation | 150 W | |
| | 待機功率 Standby | < 1 Wat AC 110V (typical) | |
| 環境測試 (Environment) | 操作溫度 Operating | 0 ~ 40°C (32 ~ 104°F) 110% ~ 90% (不可凝結) | |
| | 儲藏溫度<br>Storage temperature | -20 ~ 60°C (-4 ~ 140°F) 110% ~ 90% (不可凝結) | |
| 其他 (Other) | 內建喇叭 Built-in speaker | 10W ± 10% x 2 | |

# 多媒體顯示規格

## 42型

| | | | |
|---|---|---|---|
| 顯示面板<br>(Display panel) | 螢幕尺寸<br>Active Area / Screen Size | 930.24 (寬) x 523.26 (高) | |
| | 長寬比 Aspect Ratio | 16:9 或4:3 (手動切換) | |
| | 解析度 Resolution | 1920 (H) x 1080 (V) | |
| | 背光燈管壽命<br>Lamp Life of Backlight | 50,000 hrs (min.) | |
| | 液晶顯示模式 Mode | MVA | |
| | 亮度 Brighthess | 500 nits (Typ.) | |
| | 對比 Contrast Ratio | 4000：1 (Typ) | |
| | 反應速度 Response Time | 6.5ms(gray to gray average) ( Typ.) | |
| AV影音輸入/輸出<br>(AV I/O) | AV影音輸入 | AV Composite (RCA) + Audio-R/L (RCA) x 2<br>S-Video (4 pin Dim) + Audio-R/L (RCA) x 2 | |
| | 聲音輸出 | Audio-R/L (RCA) x 1 | |
| | 色差訊號 (Component) 輸入 | YPbPr (RCA) + Audio-R/L (RCA) x 2 | |
| | HDMI 輸入 | HDMI x 2 | |
| 電腦輸入<br>PC Input | VGA 輸入 | RGB (D-sub 15pin) + PC Audio (3.5mm jack) x 1 | |
| 相容性<br>(Compatibility) | 影音系統 Audio system | 立體聲/單聲道/副聲道 | |
| | 個人電腦PC | ● 640 x 480 @ 60Hz | ● 1280 x 1024 @ 60Hz |
| | | ● 800 x 600 @ 60Hz | ● 1360 x 768 @ 60Hz |
| | | ● 1024 x 768 @ 60Hz | ● 1920 x 1080 @ 60Hz |
| | HDMI | ● 640 x 480 @ 60Hz | ● 1280 x 1024 @ 60Hz |
| | | ● 800 x 600 @ 60Hz | ● 1360 x 768 @ 60Hz |
| | | ● 1024 x 768 @ 60Hz | ● 1920 x 1080 @ 60Hz |
| | DVI→H DMI | ● 640 x 480 @ 60Hz | |
| | | ● 800 x 600 @ 60Hz | |
| | | ● 1024 x 768 @ 60Hz | |
| | | ● 1280 x 1024 @ 60Hz | |
| | | ● 1360 x 768 @ 60Hz | |
| | | ● 1920 x 1080 @ 60Hz | |
| | 掃描格式 Scanning format | ● 480i @ 60Hz | ● 720p @ 60Hz |
| | | ● 480p @ 60Hz | ● 1080i @ 60Hz |
| | | ● 576i @ 50Hz | ● 1080p @24Hz |
| | | ● 576p @ 50Hz | ● 1080p @ 50Hz |
| | | ● 720p @ 50Hz | ● 1080p @ 60Hz |
| 電器規格 (Power) | 電源電壓 Input Voltage | AC 100~240V，50/60Hz | |
| | 操作功率 Operation | 250 W | |
| | 待機功率 Standby | <1 Wat AC 110V (typical) | |
| 環境測試<br>(Environment) | 操作溫度 Operating | 0 ~ 40°C (32 ~ 104°F) 110% ~ 90% (不可凝結) | |
| | 儲藏溫度<br>Storage temperature | -20 ~ 60°C (-4 ~ 140°F) 110% ~ 90% (不可凝結) | |
| 其他(Other) | 內建喇叭 Built-in speaker | 10W ± 10% x 2 | |

# 壁掛孔規格說明

## 壁掛架鎖附規格說明

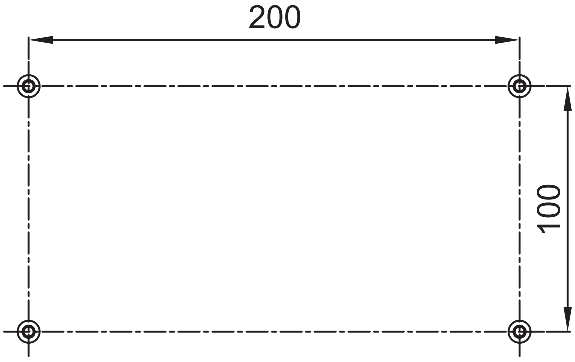


32 型
W：200mm D：100mm

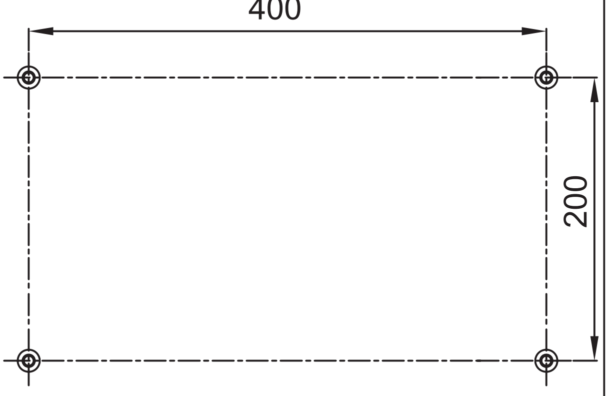


42 型
W：400mm D：200mm

**注意事項**

壁掛架及固定用螺絲屬於選購配備，如需裝設請自行向經銷商購買。請選購標準規格的壁掛架，以及注意所能承受的重量 48.5kg 以上。

# 安全使用說明

## ⚠ 安全警告

1. 為確保安全，在安裝前，請先詳細閱讀本安裝說明書並遵守內容，妥善保存本安裝說明書於安全的地方，以便日後參考。
2. 因錯誤的安裝及操作方法所造成的設備毀損及人員傷害，本製造商將完全不承擔所衍生的相關法律責任。
3. 本壁掛架之設計為容易安裝及拆卸，若因人為或天然災害:如地震、颱風…等，所造成之設備損毀及人員傷害，本製造商將完全不承擔所衍生的相關法律問題。
4. 安裝面板顯示器壁掛架需由專業人員執行安裝。
5. 無論安裝或移除本產品，至少需由 2 人執行，以避免沈重的物品掉落造成人員傷害或物品損毀。
6. 安裝前請先確認壁掛處周圍的環境：
   - 避免安裝在溫度或濕度過高及任何會碰觸到水的地方。
   - 請勿安裝於空調設備的出入口附近及避免大量灰塵及油煙處。
   - 只能安裝於垂直的牆面，避免傾斜的牆面。
   - 請勿安裝於振動及撞擊處。
   - 請勿安裝於強光直射，強光會對使用者於觀看面板顯示器時造成眼睛疲勞。
7. 安裝時請於面板顯示器周圍預留足夠的空間，以確保空氣的流通。
8. 為了安全及防止意外發生，安裝前，需檢查牆面的結構及選擇耐久性高的適當位置。
9. 牆面需能支撐面板顯示器及壁掛架總重量 4 倍以上，且需確保有足夠的強度能承受地震及其它外力的振動。
10. 請勿自行變更任何零件，勿使用已破損的零件，若有任何問題請與您的經銷商聯絡。
11. 鎖緊螺絲 (切勿以過大的扭力鎖付螺絲，以免造成螺絲斷裂或螺牙的損害)。
12. 32 型壁掛架所能支撐面板顯示器的重量 60 kg. (130 lbs.) 以下，42 型為 75 kg. (165 lbs.) 以下。
13. 日後移除面板顯示器及壁掛架時，會在牆面留下螺絲孔及螺栓，且因長期使用會在牆上留下污漬。
14. 因牆壁種類及壁掛安裝施工品質非本製造商所能控制，本產品所保固範圍只限壁掛架本體，本產品保固期限 5 年。

# 安裝工具

安裝壁掛架鎖前，請先準備下列工具。

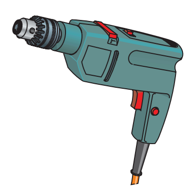

電鑽

鑽頭

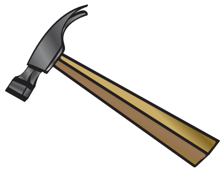

鎯頭

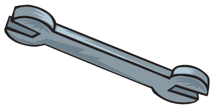

板手：**8 mm/ 10 mm**

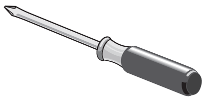

十字型螺絲起子

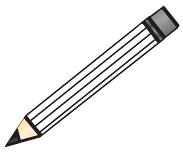

鉛筆

# 32 型安裝說明

## 外觀尺寸圖 (單位：公釐)

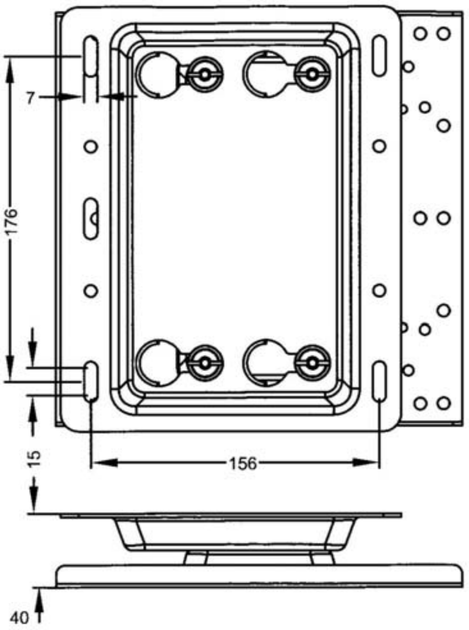


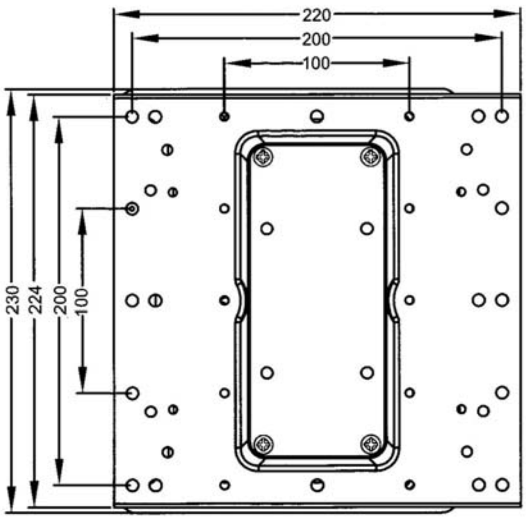


## 包裝零件

A

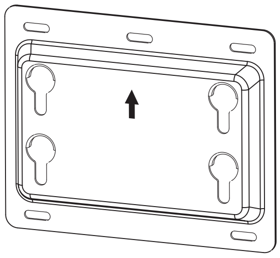

壁掛架 **--- 1** 件

B

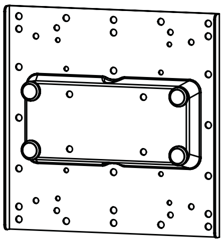

顯示器支架 **--- 1** 件

C

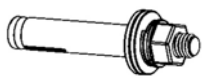

膨脹螺絲 **--- 5**件
**M6  L=50mm**

D

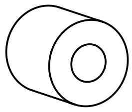

塑膠墊片 **--- 4** 件

E

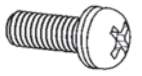

螺絲 **--- 8** 件

或

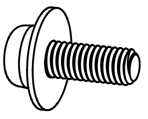

螺絲 **--- 6** 件

警告

由於面板顯示器後殼壁掛螺絲孔規格不同，安裝前必須先確認本配件包所附的螺絲 (E) 規格及長度，是否適用您所要安裝的面板顯示器，若有問題請與您的經銷商聯絡。

# 安裝步驟及方式

## 1. 將顯示器支架鎖緊於液晶顯示器背面。

將面板顯示器朝下，放置於受保護的表面，使用螺絲 (E) 將顯示器支架 (B) 鎖緊於面板顯示器的背面。

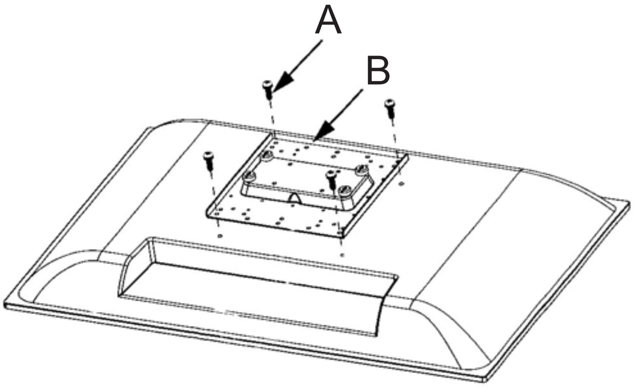


注意事項：若面板顯示器背面的螺絲孔處不平或者用於鎖緊顯示器支架 (B) 的螺絲 (E) 太長，則須在面板顯示器背面的螺絲孔處與顯示器支架 (B) 之間放置塑膠墊片 (D)。

## 2. 將壁掛架本體固定於水泥牆上。

| | |
|---|---|
| 警告 | 安裝時應先確認牆壁的種類，選擇適當的螺絲。<br>注意：本配件包所附的螺絲 (C)，只適用於水泥牆。<br>• 安裝時，須注意膨脹螺絲 (C) 墊片的排列順序：<br>• 平墊片 → 壁掛架本體 (A) → 平墊片 → 彈簧墊片 → 螺母。<br>• 安裝在木質的牆面須有足夠的強度，不要安裝在裝飾的柱子或石膏板上，並且由專業人員選擇適當的螺絲。 |

2-1 決定您要在牆壁上的安裝位置，將壁掛架本體 (A) 靠著牆壁，使用水平儀將其調整至水平，然後使用鉛筆在壁掛架本體 (A) 上的長形橢圓孔作記號。

2-2 使用電鑽及鑽頭在作記號的牆壁鑽孔。

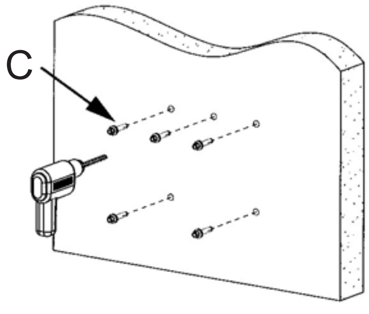

# 32 型安裝說明

2-3　使用膨脹螺絲 (C) 將壁掛架本體 (A) 固定於牆上。

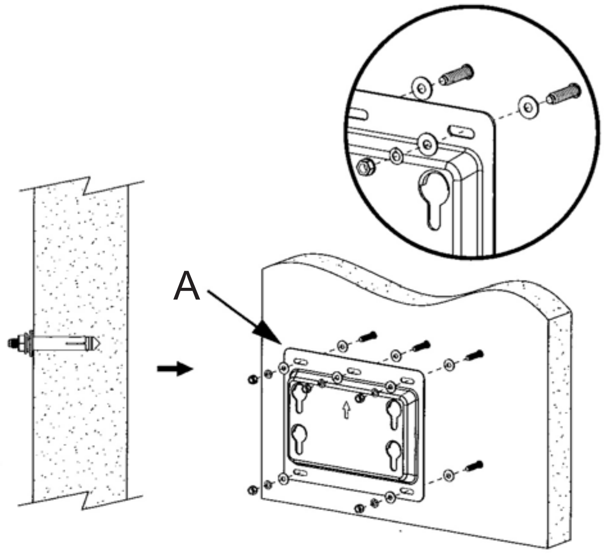


## 3.　將液晶顯示器安裝到壁掛架上。

抬起已經裝置好顯示器支架的面板顯示器，小心緩慢的往下放置在已固定在牆上的壁掛架本體 (A) 上並確認卡勾已經勾住壁掛架本體 (A)。

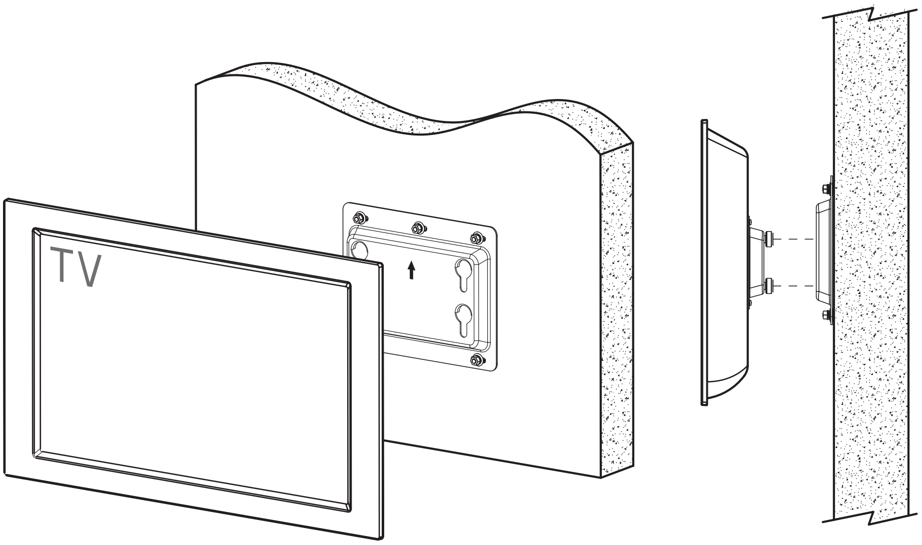


警告

安裝時須注意安全，沈重的物品掉落會造成傷害。
本壁掛架之設計為容易安裝及拆卸，若因人為或天然災害：如地震、颱風......等，所造成之設備毀損及人員傷害，本製造商將完全不承擔所衍生的相關法律問題。

## 外觀尺寸圖 (單位：公釐)

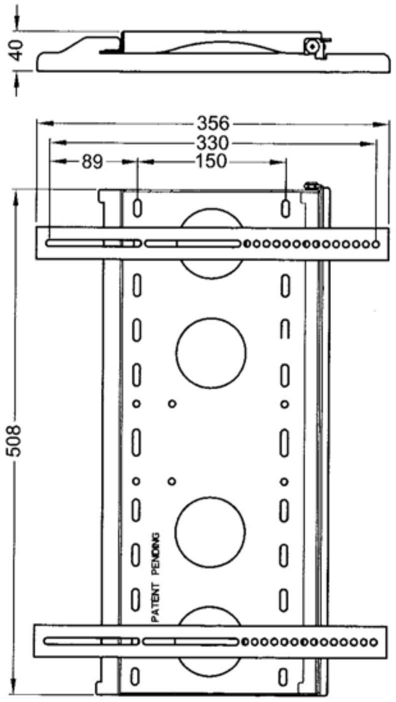


## 包裝零件

A

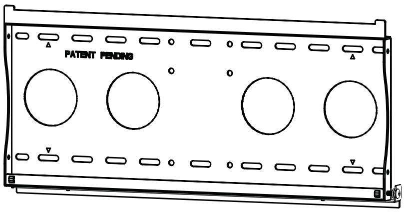


B

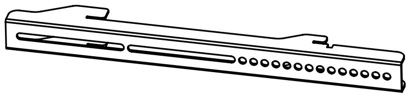

C

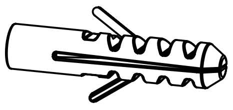

壁掛架 **--- 1** 件

顯示器支架 **--- 2** 件

塑膠扣件 **--- 6** 件

D

E

F

方頭尖螺絲 **--- 6** 件

螺絲 **--- 12** 件

塑膠墊片 **--- 8** 件

警告

由於面板顯示器後殼壁掛螺絲孔規格不同，安裝前必須先確認本配件包所附的螺絲 (E) 規格及長度，是否適用您所要安裝的面板顯示器，若有問題請與您的經銷商聯絡。

# 42 型安裝說明

## 安裝步驟及方式

### 1. 將顯示器支架鎖緊於液晶顯示器背面。

將面板顯示器朝下，放置於受保護的表面，使用螺絲 (E) 將顯示器支架 (B) 鎖緊於面板顯示器的背面。

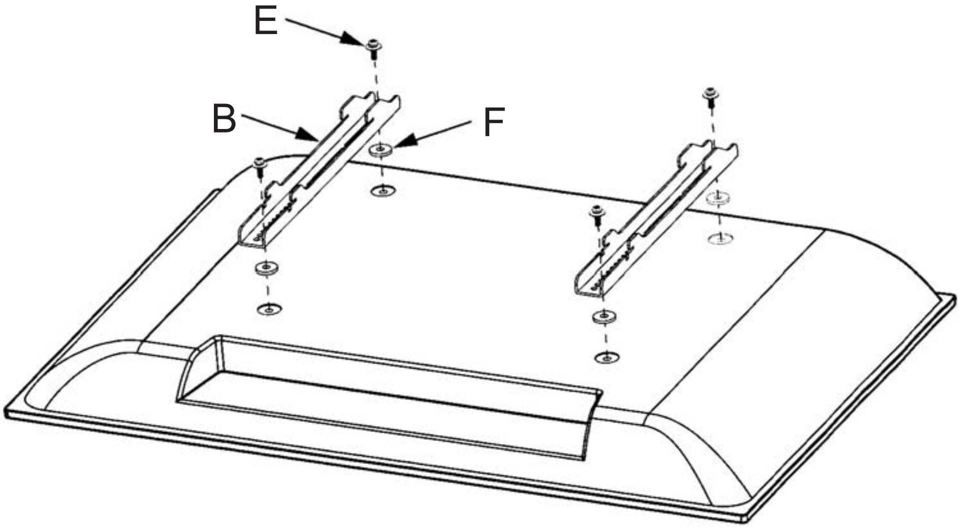


注意事項：若面板顯示器背面的螺絲孔處不平或者用於鎖緊顯示器支架 (B) 的螺絲 (E) 太長，則須在面板顯示器背面的螺絲孔處與顯示器支架 (B) 之間放置塑膠墊片 (F)。

### 2. 將壁掛架本體固定於牆上。

> ⚠ 警告
> 安裝時應先確認牆壁的種類，安裝在木質的牆面須有足夠的強度，不要安裝在裝飾的柱子或石膏板上，並且由專業人員選擇適當的螺絲。

2-1 決定您要在牆壁上的安裝位置，將壁掛架本體 (A) 靠著牆壁，使用水平儀將其調整至水平，然後使用鉛筆在壁掛架本體 (A) 上的橢圓小孔作記號。

2-2 使用電鑽及鑽頭在作記號的牆壁鑽孔。

2-3 使用方頭尖螺絲 (D) 將壁掛架本體 (A) 固定於牆上。

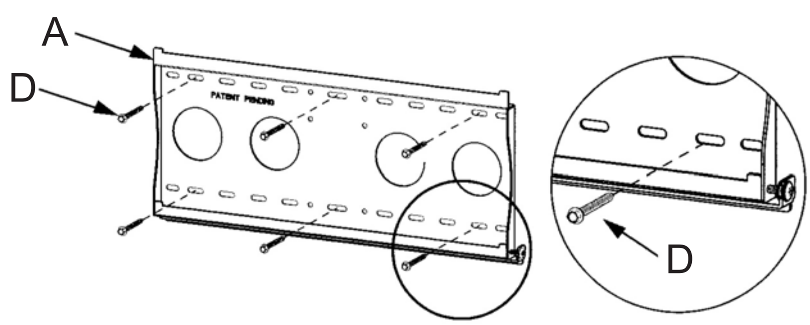

## 3. 確認壁掛架本體的安全螺絲位置。

確認壁掛架本體 (A) 的右下角螺絲是旋鬆的並且在最外側，此時連接桿的凸出部分並無接觸到壁掛架本體 (A)。

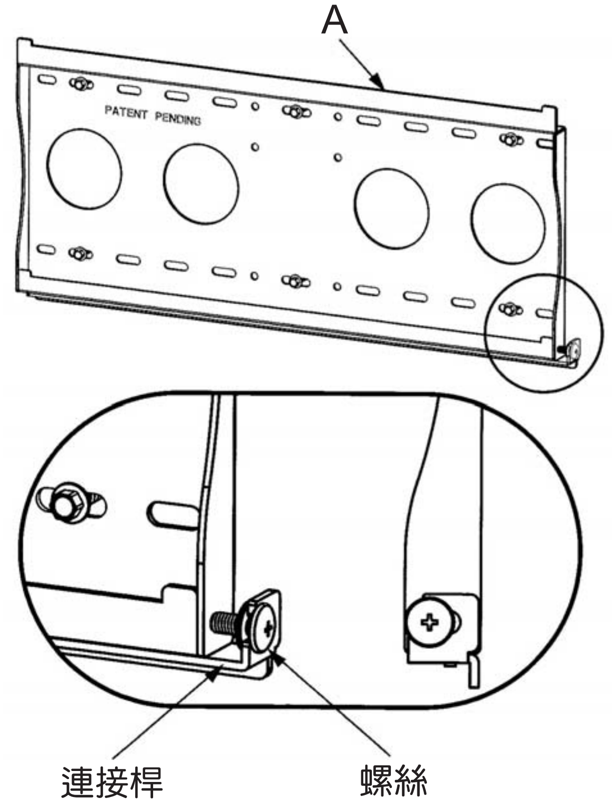


## 4. 將液晶顯示器安裝到壁掛架上。

抬起已經裝置好顯示器支架的面板顯示器，小心緩慢的往下放置在已固定在牆上的壁掛架本體 (A) 上並確認卡勾已經勾住壁掛架本體 (A)。

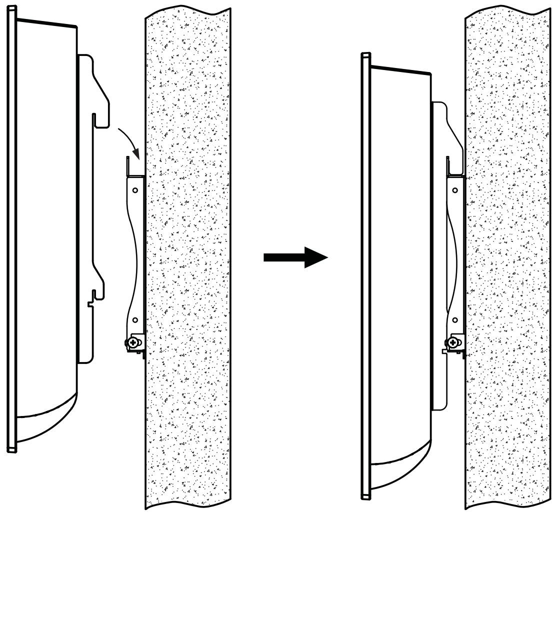

## 5. 鎖緊螺絲以固定安全裝置。

鎖緊壁掛架本體 (A) 的右下角螺絲，使連接桿的凸出部分確實與壁掛架本體 (A) 密合，即完成安裝。

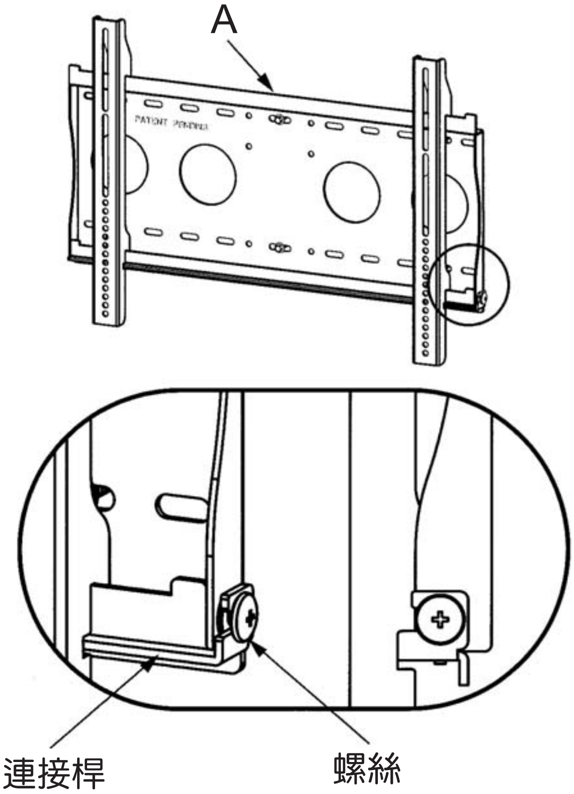


## 6. 上鎖。
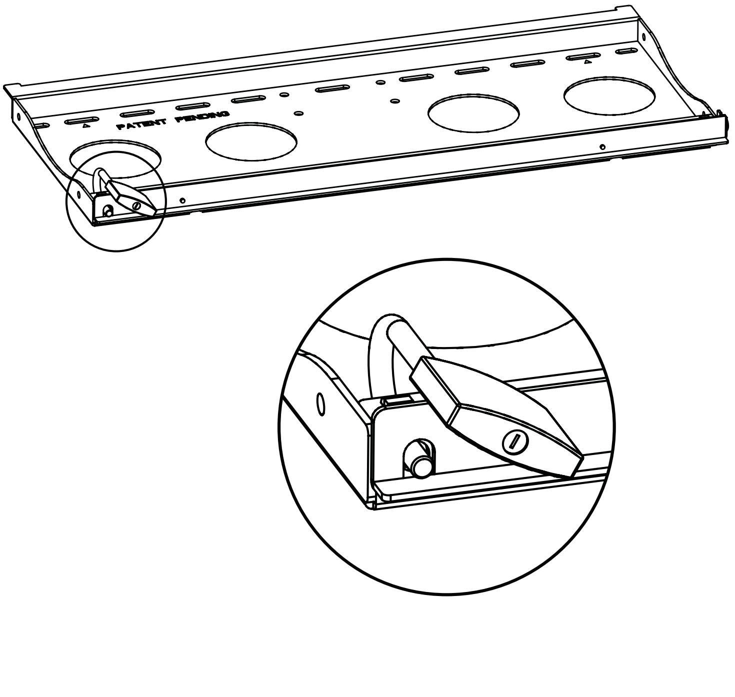
安裝完成後可在壁掛架本體 (A) 的左下角上鎖。